SCHODY I POCHYLNIA PRZY WEJŚCIU

6	kostka brukowa betonowa
5	podsypka piaskowo-cementowa 1:4
10	podbudowa – kruszywo naturalne z zagęszczeniem
	grunt rodzimy

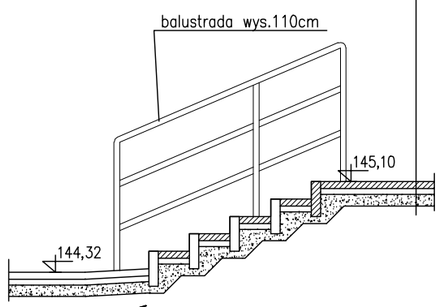

PRZEKRÓJ PRZEZ SCHODY 1:50

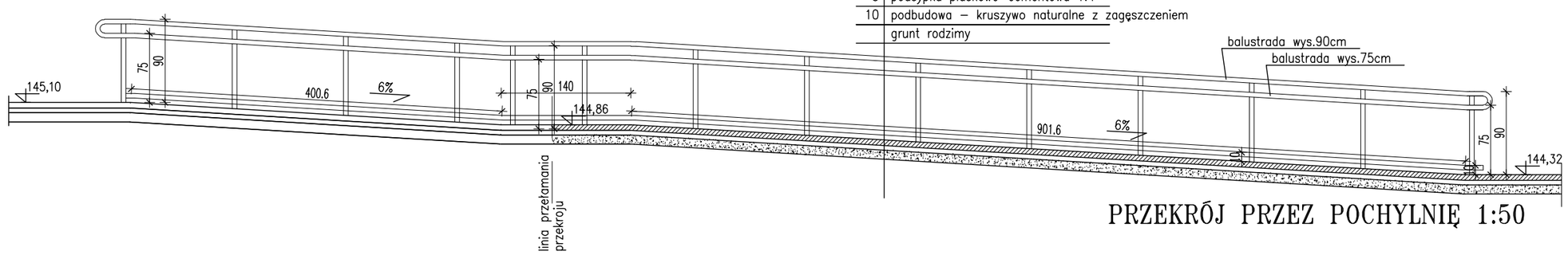

PRZEKRÓJ PRZEZ POCHYLNIĘ 1:50

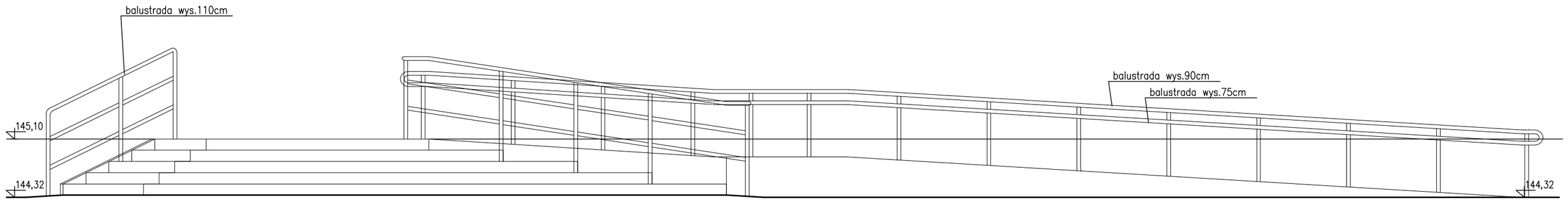

WIDOK 1:50

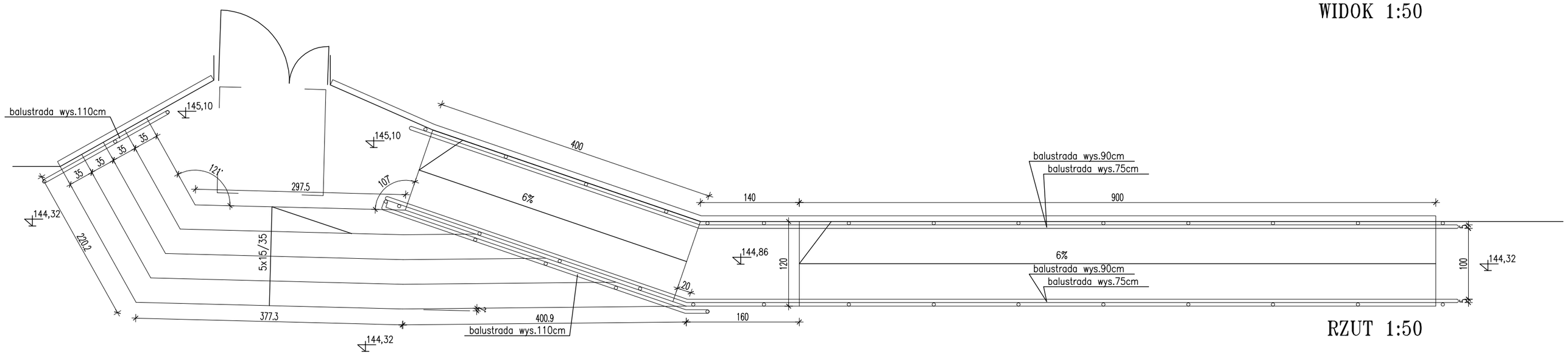

RZUT 1:50

Inwestycja:

PROJEKT ROZBIÓRKI ELEMENTÓW MAŁEJ ARCHITEKTURY (WYPOSAŻENIE PLACÓW ZABAW, NAWIERZCHNIE, CZĘŚĆ OGRODZENIA) I BUDOWA NOWYCH ELEMENTÓW MAŁEJ ARCHITEKTURY (WYPOSAŻENIE PLACÓW ZABAW, AMFITEATR, NAWIERZCHNIE, CZĘŚĆ OGRODZENIA), BUDOWA 15 MIEJSC POSTOJOWYCH WRAZ Z INFRASTRUKTURĄ TECHNICZNĄ – BUDOWĄ SYSTEMU MONITORINGU WIZYJNEGO I OŚWIETLENIA TERENU W SUPRAŚLU PRZY UL. J. PIŁSUDSKIEGO 1A NA TERENIE OBEJMUJĄCYM DZIAŁKĘ NR EWID. 1784/2 I CZĘŚĆ DZIAŁKI 1799. Obręb ewid. 200209_4 Supraśl. Jednostka ewid. 200209_4.0281 Supraśl.

Inwestor:

Gmina Supraśl
Józefa Piłsudskiego 58
16-030 Supraśl

Jednostka projektowa:

Ptaszyński Architektura
ROMAN PTASZYŃSKI
ul. Bałtycka 2/9
15-611 Białystok

Faza opracowania:

Projekt wykonawczy

Rysunek:

SCHODY I POCHYLNIA PRZY WEJŚCIU

Branża:

Architektura:	Nr uprawn.:	Podpis:
Projektant:		
mgr inż. arch. Roman Ptaszyński	BI-PDOO-1/09	
Opracował:		
mgr inż. arch. Agnieszka Semeonowicz		

Projekt jest chroniony prawem autorskim.
Projekt architektoniczny jest projektem nadrzędnym, wszystkie nieścisłości konsultować z Głównym Projektantem

Nr proj.:	Skala:	Data:	Nr rys.:	Rev.
PT-12/2019	1:50	30.10.2019	Z-37	A